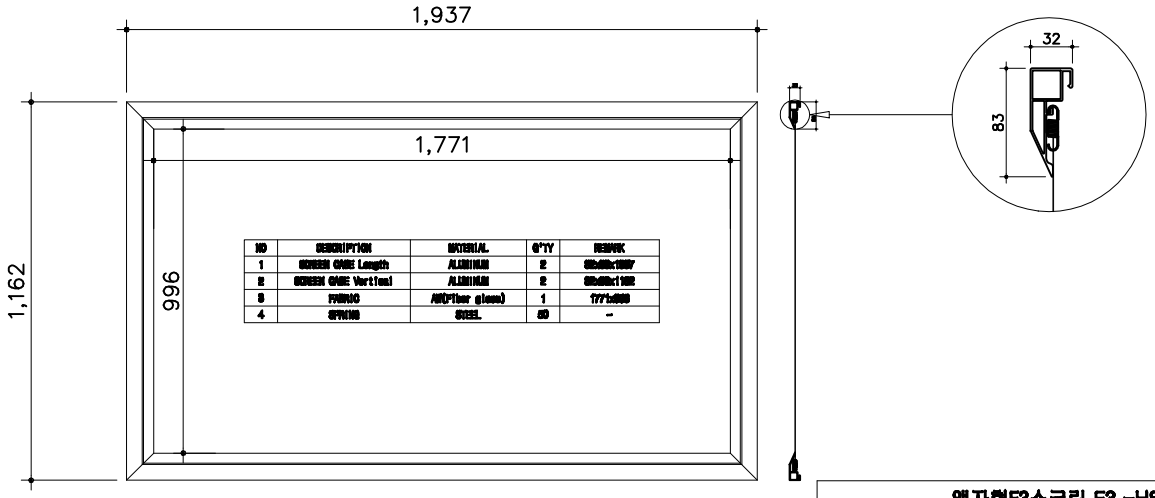

NO	DESCRIPTION	MATERIAL	Q'TY	REMARK
1	SCREEN CASE Length	ALUMINUM	2	[illegible]
2	SCREEN CASE Vertical	ALUMINUM	2	[illegible]
3	FRAMIC	ABS(Fiber glass)	1	1771x996
4	SPRING	STEEL	20	-

액자형F3스크린 F3 -H80					단위 : m/m
16:9	A	B	C	D	E
	80"	1771	996	1937	1162

*설계상의 치수는 언제든지 변할 수 있습니다. (전체 길이 허용오차 ±5mm 입니다.)

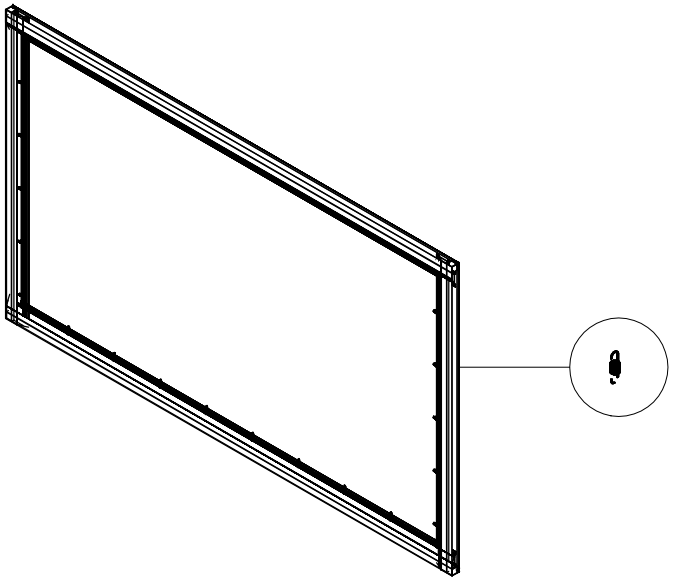

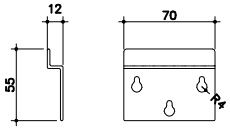

Wall Bracket

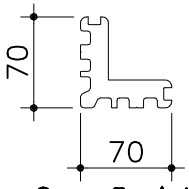

Corner Bracket

(주) 윤씨네
경기도 화성시 팔탄면 은젠로 165번길 16-12
Tel : 031-8059-3905~7
Fax : 031-8059-3909
Homepage : http ://www.yuncine.com

-주의사항-

F3-H80

제 도 DRAWN BY	
검 도 CHECKED	
승 인 APPROVED	
재 질 MATERIAL	-
일 자 DATE	2014. 6.
축 도 SCALE	none
도 명 TITLE	
품 명 PART NAME	액자형스크린
관계도번 ASSY DRA NO	
도 번 DWG. NO.	-