전동T텐션스크린 T-EH120						단위 : mm
16:9	120"	A	B	C	D	E
		2656	1494	300	100	3086

*설계상의 치수는 현재까지 변할 수 있습니다. (전체 원칙의 공차는 ±5mm 입니다.)

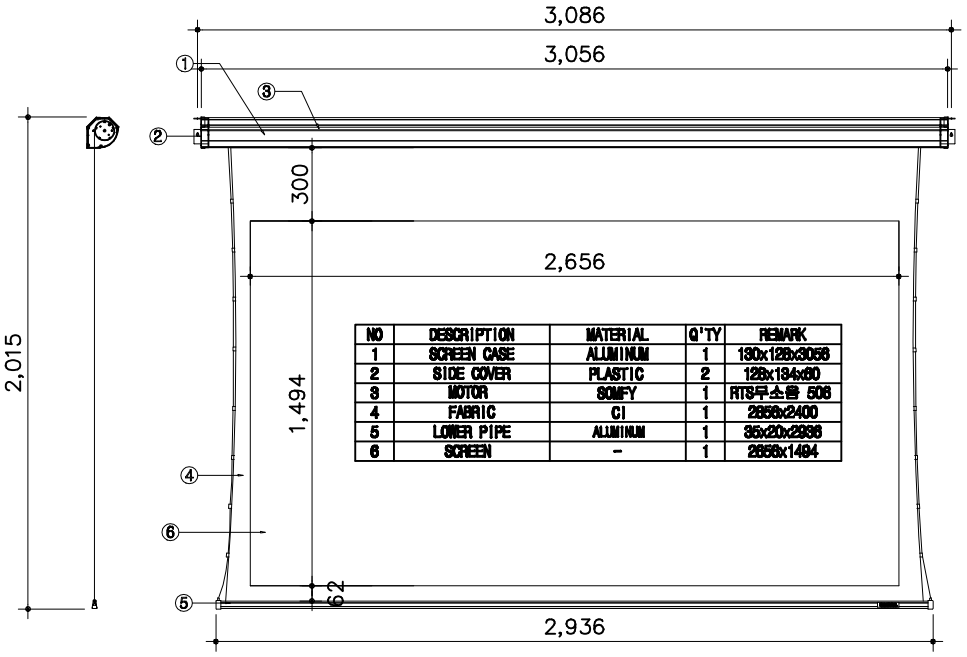

NO	DESCRIPTION	MATERIAL	Q'TY	REMARK
1	SCREEN CASE	ALUMINUM	1	130x128x3056
2	SIDE COVER	PLASTIC	2	128x134x60
3	MOTOR	SOMFY	1	RTS무소음 506
4	FABRIC	CI	1	2656x2400
5	LOWER PIPE	ALUMINUM	1	35x20x2936
6	SCREEN	-	1	2656x1494

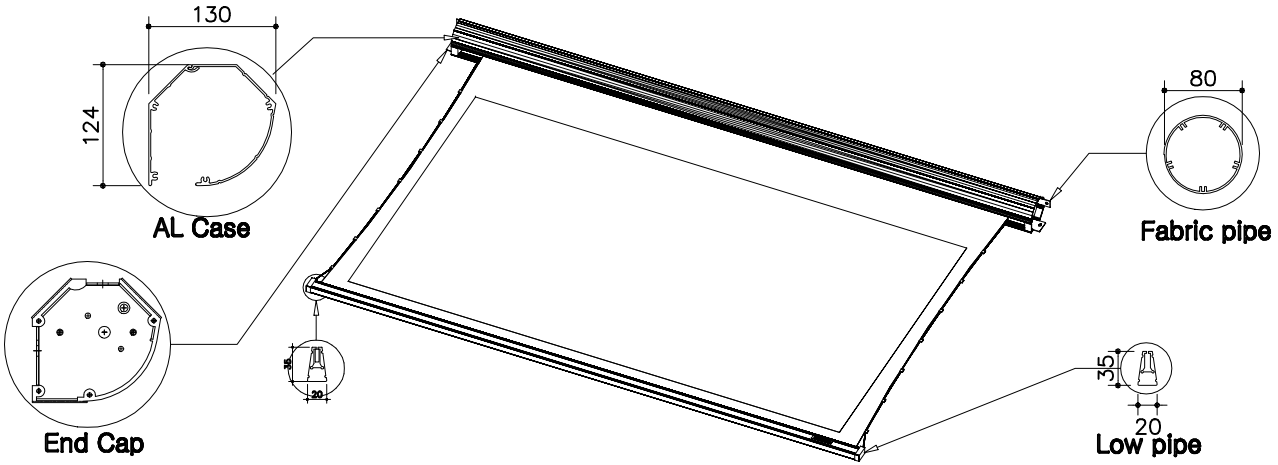

(주) 윤씨네
경기도 화성시 팔탄면 온천로 165번길 16-12
Tel : 031-8059-3905~7
Fax : 031-8059-3909
Homepage : http ://www.yuncine.com

-주의사항-

T-EH_120
T텐션 120

제 도 DRAWN BY	
검 도 CHECKED	
승 인 APPROVED	
재 질 MATERIAL	-
일 자 DATE	2014. 6.
척 도 SCALE	NONE
도 명 TITLE	
품 명 PART NAME	
관계도번 ASSY DRA NO	
도 번 DWG. NO.	-